face

Notices pour Spot IP65 spécial salle de bain EASYLIGHT

réf.0295-0296- modèle:AX-F-1047-IP65 réf.0297- modèle:AX-F-1045-IP65

Pour usage professionnel et non professionnel

AVERTISSEMENTS ET CONSIGNES DE SECURITES : Lire attentivement les instructions
Toutes les opérations indiquées ci-dessous doivent être effectuées hors tension et par une personne qualifiée.
Veiller à ce que tous les joints d'étanchéité soient bien en place. Assembler l'ensemble de façon à ce que les deux parties du spot soient solidaires et que le joint intermédiaire soit bien écrasé.

Utilisation intérieure locaux secs et locaux humides

Luminaire ne convenant pas au montage direct sur des surfaces normalement inflammables (convenant uniquement pour un montage sur des surfaces non combustibles)

Luminaire ne pouvant être recouvert d'un matériau isolant thermique.

Remplacer tout écran de protection fissuré.

La distance minimale de tout objet illuminé ne doit pas être inférieure à 0,5 m :

Raccordement prévu pour ce système d'installation :
Ce spot est uniquement compatible avec les éléments proposés par le fabricant (vendus séparement).
Le montage de l'écarteur sur l'anneau est obligatoire pour toutes les sources supérieures à 50W, voir schéma .

TYPES D'ASSEMBLAGE

50W max. 230V~50Hz
1x GU10 — 1 Lampe + douille GU10 - 230V~50Hz - 50 watts max. + kit de connexion Easylight branchement direct sur secteur 230V~

jusqu'à 50W max. 12V~
1x GU5.3 — 1 Lampe MR16 + douille GU5.3 - 12V~ 50Hz - 50 watts max + convertisseur Easylight 230V/12V~ 60VA max.

3x GU5.3 — 3 Lampes MR16 + 3 douilles GU5.3 - 12V~ 50Hz - 50 watts max + convertisseur Easylight 230V/12V~ 150VA max.

LED 6W+DRIVER 18-35V ⎓
1x — Module lampe LED 6W intégrée + DRIVER (inclus) Easylight 18-35V ⎓

Volumes compatibles :
2 HV
1* 2* HV
*convertisseur et driver à installer en dehors des volumes 1 et 2

VOLUME DES SALLES DE BAIN/BAIGNOIRE TRADITIONNELLE

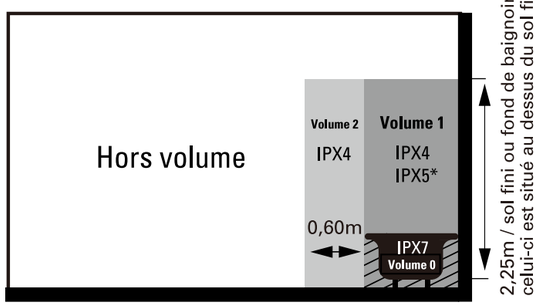

- * L'espace situé au dessus d'un faux plafond fermé et non démontable est considéré HORS VOLUME
- Se reporter au guide UTE C15-100 amendement A5 pour tout autre configuration

Volume	0	1	2
Classe d'isolation électrique + Dispositif différentiel (DDR30mA)**	III	III	II + DDR30mA ou III
Alimentation	12V TBTS	12V TBTS	12V TBTS / 230V
IP (Indice de protection)	IPX7	IPX4 *IPX5 dans le cas de jets latéraux - Pulsés	IPX4

**Disjoncteur différentiel et/ou Interrupteur différentiel

Assemblage du Spot et Diamètre d'encastrement

Ø75mm

il est recommandé de percer un trou légèrement plus petit que celui indiqué, puis de limer les bord du trou jusqu'à ce que la partie arrière du spot s'encastre parfaitement !

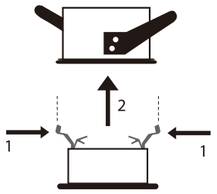

Précaution :

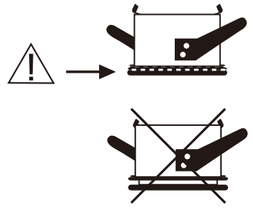

Assembler l'ensemble de façon à ce que les deux parties du spot soient solidaires et que le joint intermédiaire soit bien écrasé !

Insertion du spot dans le faux plafond :

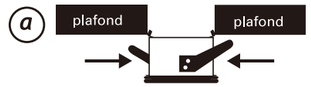

pressez les 2 ressorts à lame de chaque côté

poussez et relacher

Le spot doit être correctement plaqué au plafond afin de garantir sa bonne étanchéité.

V1 - 10 - 2016

back

Implantation géométrique - Distances à respecter : l'installation doit être effectuée par une personne qualifiée - conformément à la norme NF C 15-100.

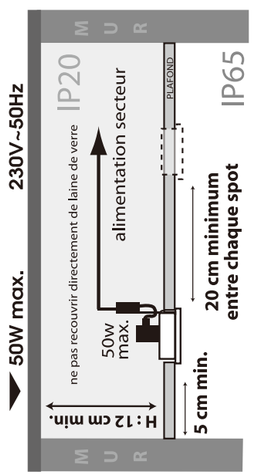

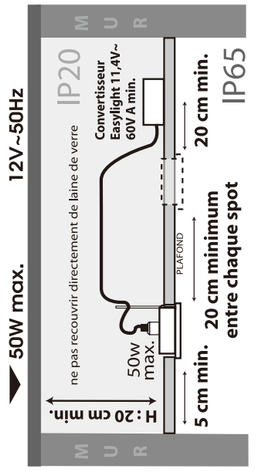

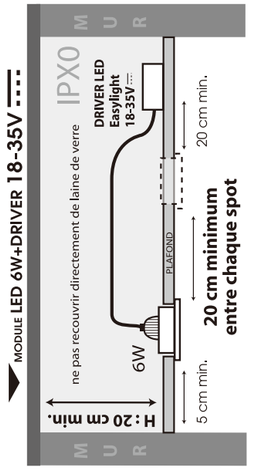

1) Après avoir tracé des repères correspondant aux dimensions minimales d'encastrement : 74 mm
2) Percer votre faux plafond à l'aide d'une scie cloche - diamètre d'encastrement de 74 mm
3) Limer les bord du trou jusqu'à ce que la partie arrière du spot s'encastre parfaitement !
4) Procéder au raccordement selon le type de connexion choisie 230V~ ou 12V~ ou 18-35V ⎓
, voir la notice des connexions choisies.
•Pour une installation en locaux secs, la ligne d'alimentation doit être protégée par fusible conformément aux règles d'installations des luminaires classe II de la norme NF C 15-100.
•Pour une installation en locaux humides, l'alimentation doit être impérativement du type classe II (double isolation) les canalisations PVC et boîte de connexion (dérivation) devront respecter les règles d'installation de la norme NF C 15-100, avec protection amont DRHS 30mA.
Aucun élément ne doit être recouvert avec un matériau isolant thermique (ex : laine de verre, mousse de polyuréthane).
Veiller à ce qu'aucun câblage PVC appartenant à un autre circuit ne rentre en contact avec les spots ou les lampes.
5) Décliposer la partie avant de la partie arrière de l'anneau.
6) Fixer l'écarteur sur la partie arrière de l'anneau.
7) Introduire la partie arrière de l'anneau dans le trou de perçage en pressant les 2 ressorts lames.
8) **Relacher et pousser la partie arrière de l'anneau pour bien la positionner dans le faux plafond et bien faire adhérer joint d'étanchéité.**
9) Fixer la lampe dans la douille (sauf pour le module LED)
10) Glisser la lampe dans son logement sur la partie avant de l'anneau.
11) Recliposer la partie avant de l'anneau avec la lampe dans la partie arrière de l'anneau déjà encastrée dans le plafond.
12) **Appuyer sur la partie avant de l'anneau pour bien faire adhérer le joint d'étanchéité.**
13) Mettre sous tension puis vérifier le bon fonctionnement de l'installation.

Assemblage avec un kit de connexion GU10 Easylight :

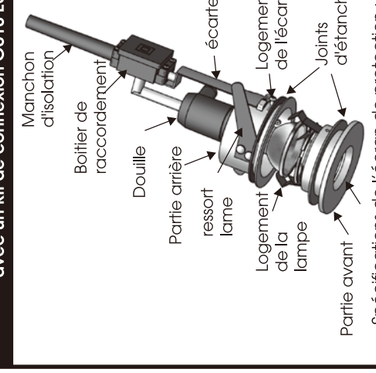

Spécifications de l'écran de protection : diamètre 50 mm, épaisseur 3 mm, matériau : verre trempé

Assemblage avec un kit de connexion GU5.3 Easylight :

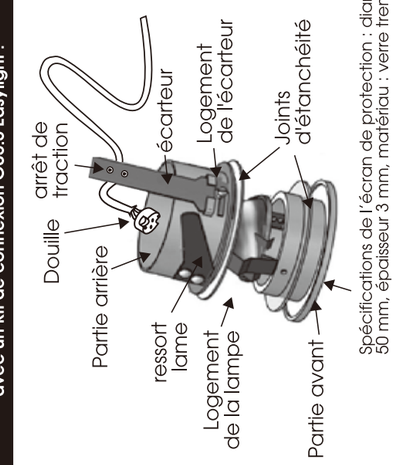

Spécifications de l'écran de protection : diamètre 50 mm, épaisseur 3 mm, matériau : verre trempé

Assemblage avec le module lampe LED + DRIVER Easylight :

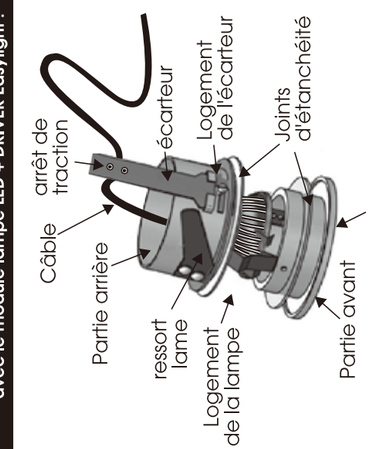

Spécifications de l'écran de protection : diamètre 50 mm, épaisseur 3 mm, matériau : verre trempé

REMPLACEMENT DE LA LAMPE - LA LAMPE À UTILISER DOIT ÉTRE IMPÉRATIVEMENT DU TYPE :
GU10 / 230V~ : 50W max. compatible halogène, économie d'énergie et LED
GU5.3 / 12V~ uniquement halogène 50W max.
• Mettre hors tension (attendre que la lampe refroidisse ~15min) • Déclipser la partie avant de l'anneau, retirer la lampe de son logement
• Maintenir la douille pour procéder au remplacement • Veillez à ne pas dépasser la puissance maximale admissible de la douille !
• Replacer la lampe dans son logement et recliposer la partie avant de l'anneau, dans la partie arrière déjà encastrée dans le faux plafond.
Appuyer sur la partie avant de l'anneau pour bien faire adhérer le joint d'étanchéité !